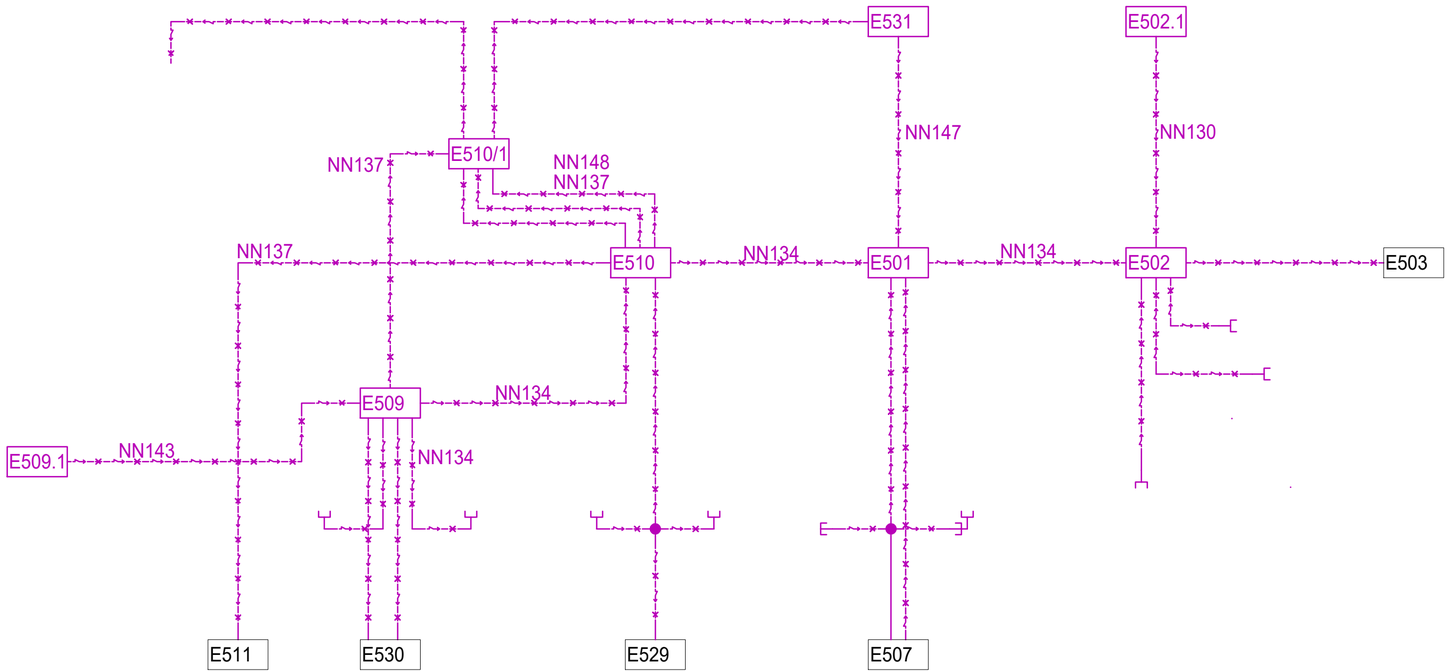

Legenda stávající sítí :

Stávající skříně

Legenda IO 403.1 Přeložka NN - BVV (Smyčka DUSP):

Rušené kabelové vedení NN

Rušené skříně

Rušené zásuvky ve stávající šachtě

PDPS

D.1.4

3. STAVBA

STAVEBNÍK

DOPRAVNÍ PODNIK MĚSTA BRNA, a. s.

Hlinky 64/151, Pisárky, 603 00 Brno

Dopravní podnik města Brna a.s.

HLAVNÍ PROJEKTANT

METROPROJEKT Praha a.s.

Argentinská 1621/36, 170 00 Praha 7

HLAVNÍ INŽENÝR PROJEKTU ING. TOMÁŠ POKORNÝ

METROPROJEKT

ČÍSLO ZAKÁZKY 7908/MP

KOORDINÁTOR PROJEKTU A PROJEKTANT

PK OSSENDORF s.r.o.

Tomešova 1, 602 00 Brno

HLAVNÍ INŽENÝR PROJEKTU ING. VLASTISLAV NOVÁK Ph.D.

PROJEKTOVÁ KANCELÁŘ OSSENDORF BRNO

ČÍSLO ZAKÁZKY 2020 086.5

IO 403.1 PŘELOŽKA NN - BVV (SMYČKA DUSP)

ZODP. PROJEKTANT	Bc. Radim Pala		Puttner, s.r.o. Šumavská 416/15, 602 00 BRNO tel. 541 210 038, fax. 541 212 207 e-mail: info@puttner.cz
VYPRACOVAL	Ing. Tomáš Veselý		
KONTROLOVAL	Bc. Radim Pala		
KRAJ: JIHOMORAVSKÝ	KÚ: PISÁRKY [610208]		DATUM 11/2021
AKCE/STAVBA: **VOZOVNA PISÁRKY, ETAPA III, VRATNÁ TRAMVAJOVÁ SMYČKA**			FORMÁT 3 x A4
D DOKUMENTACE OBJEKTŮ			STUPEŇ PD PDPS
D.1.4 Elektro a sdělovací objekty			ČÍSLA ZAKÁZEK 2020 086.5
			MĚŘÍTKO -
STAVEBNÍ OBJEKT: **SCHÉMA SÍTĚ NN**			ČÍSLO PARÉ / ČÍSLO PD / PŘÍLOHY **04**